DREJA SZ
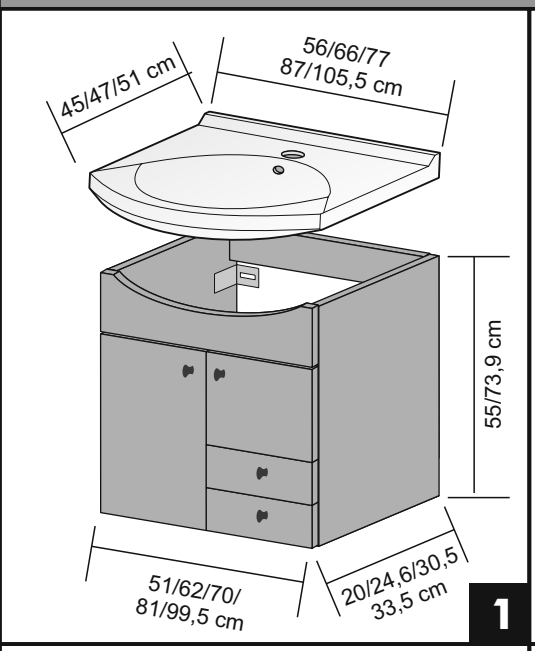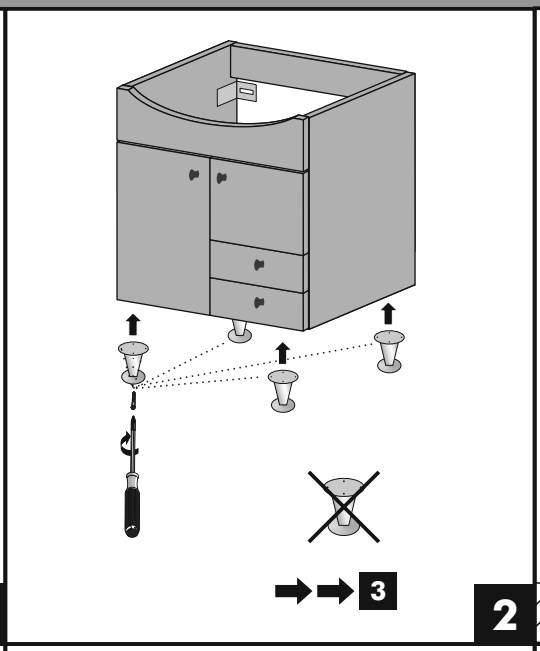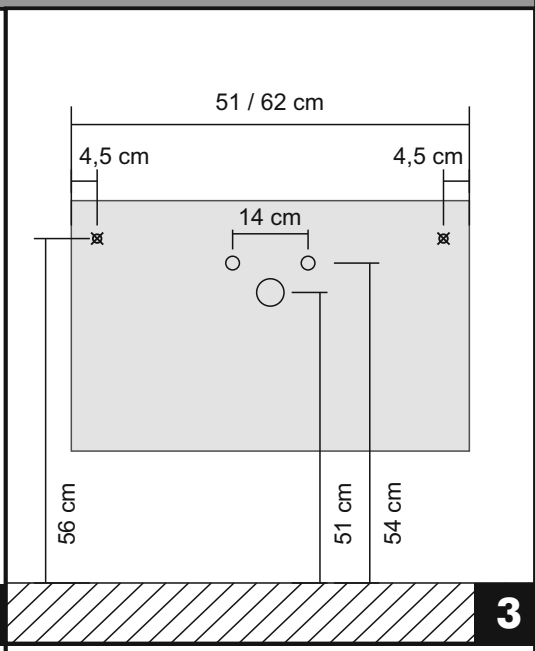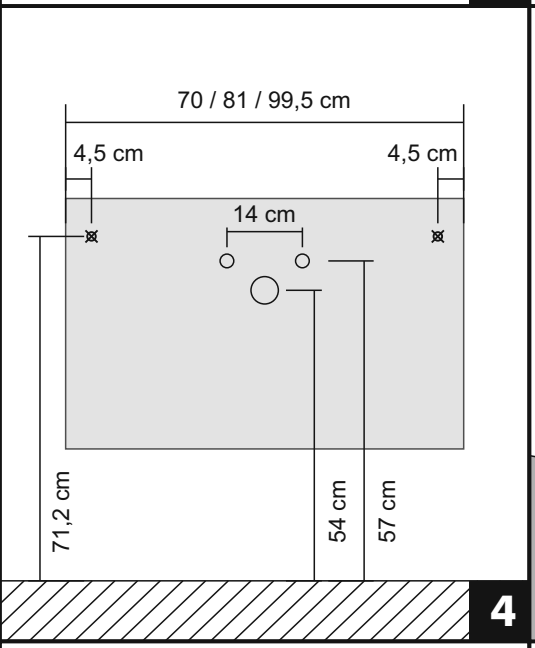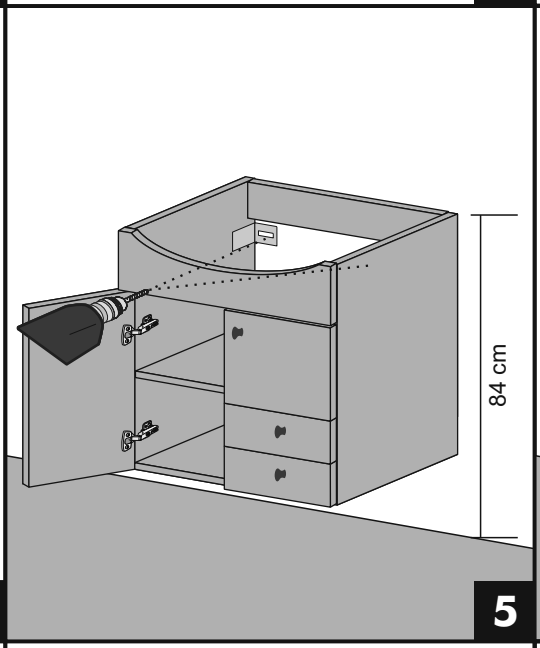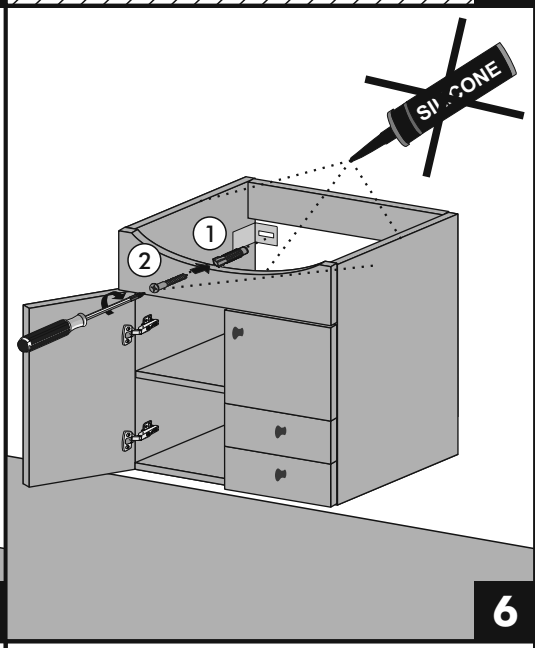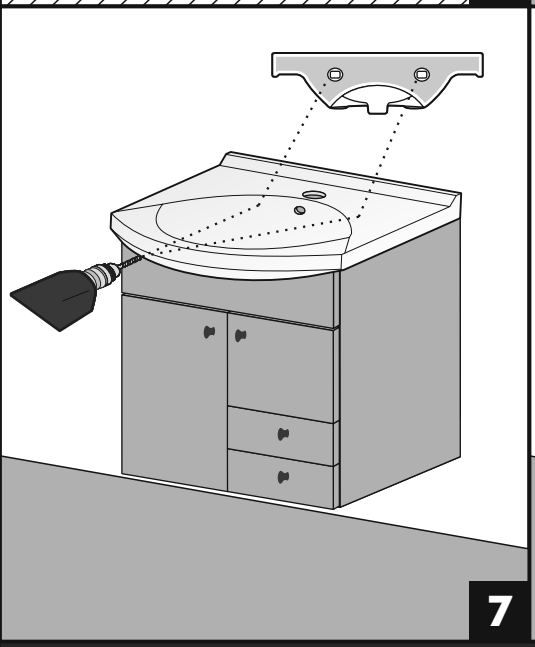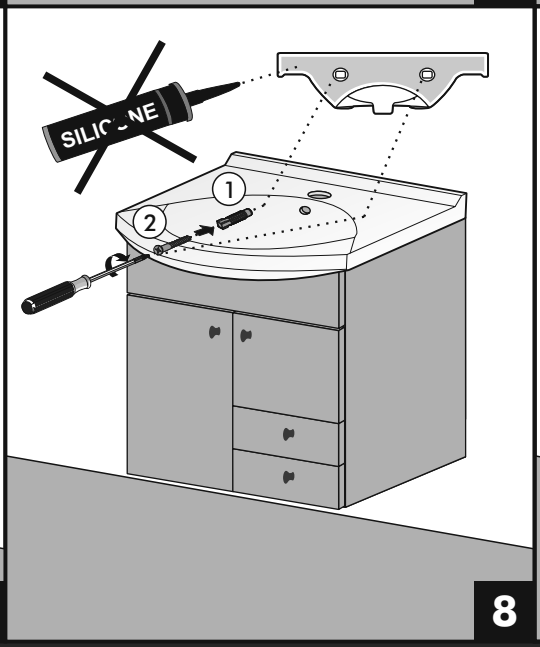
dřevojas