DREJA GA

dřevojas

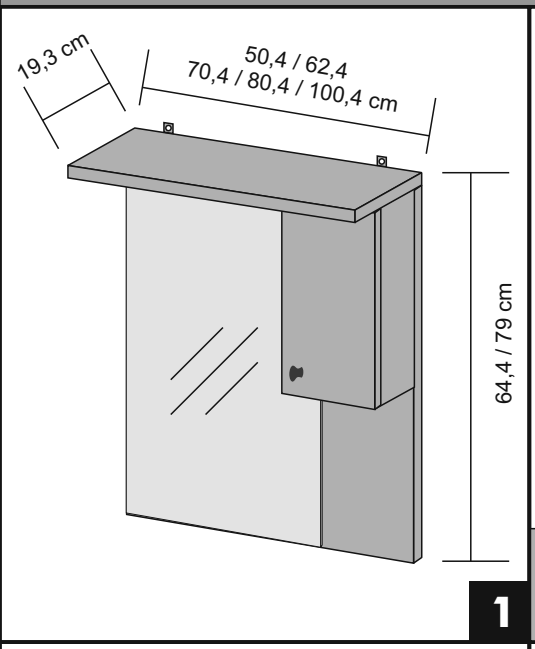

1

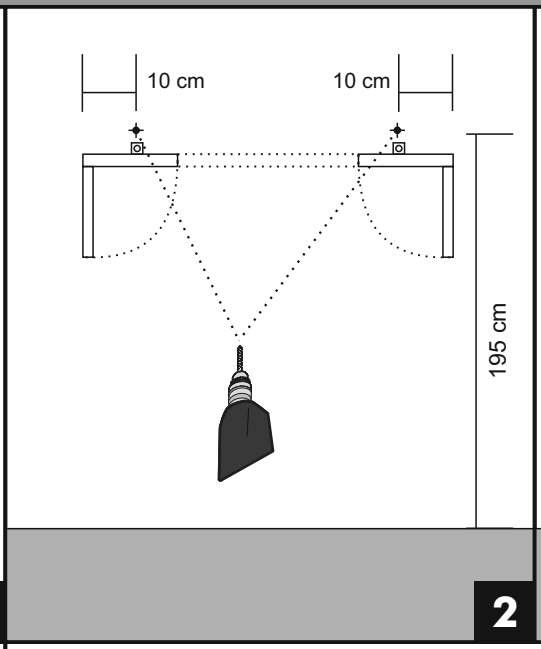

2

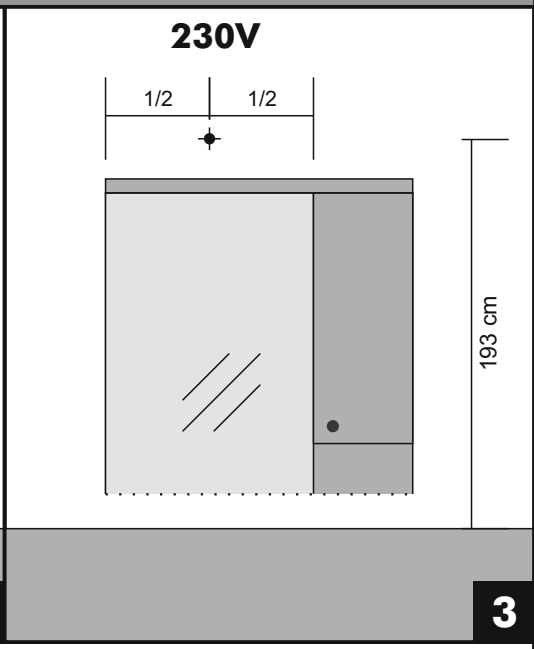

3

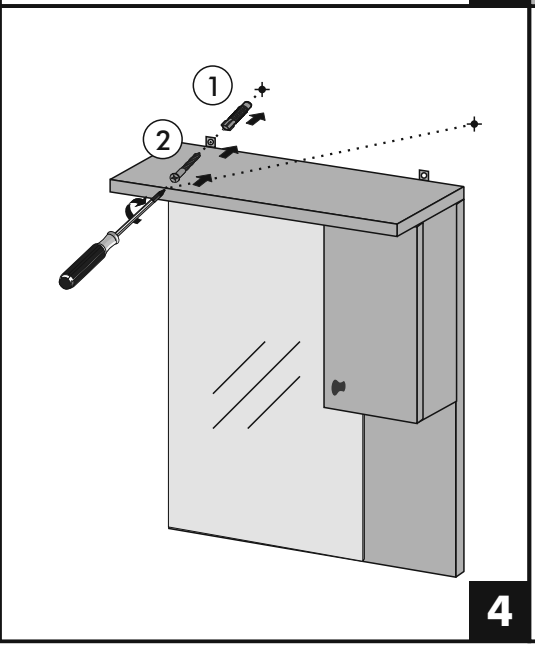

4

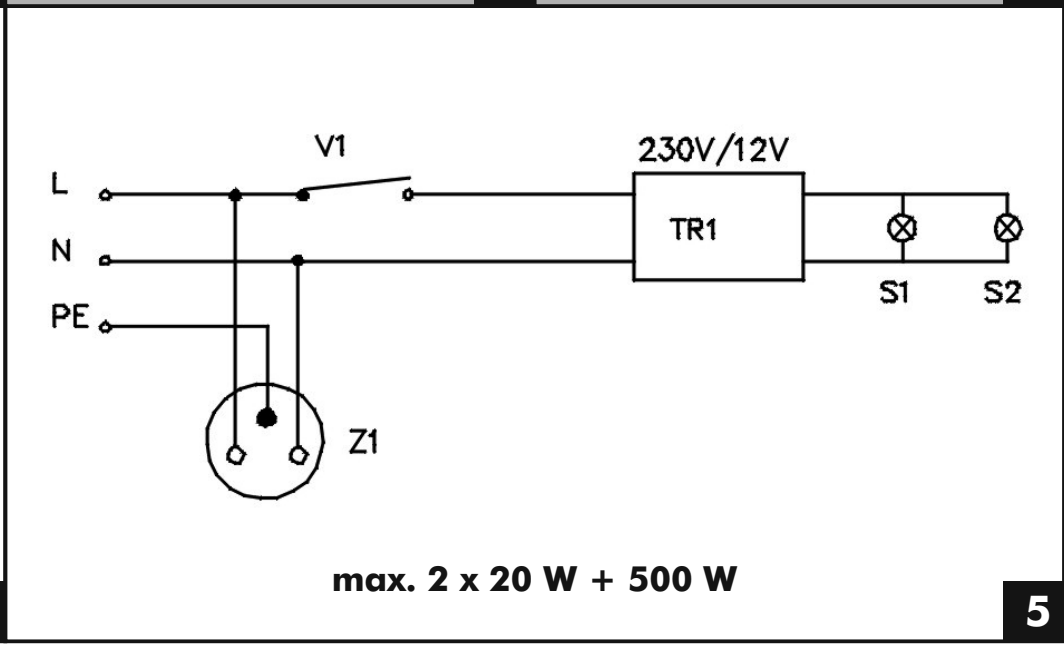

max. 2 x 20 W + 500 W

5