ASTON SZ 120
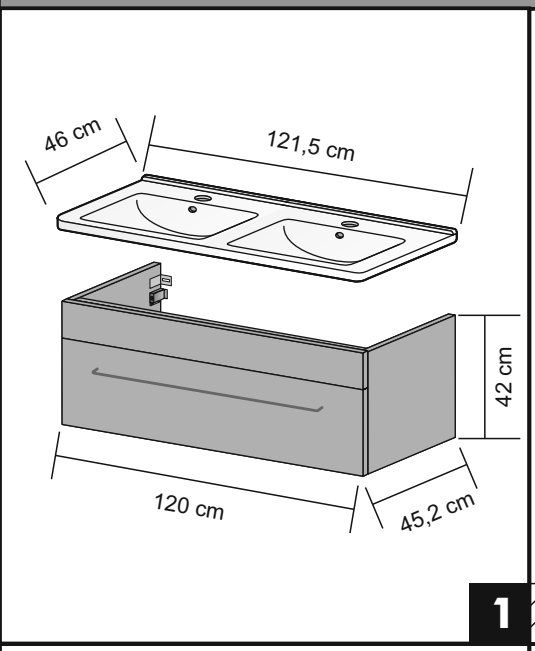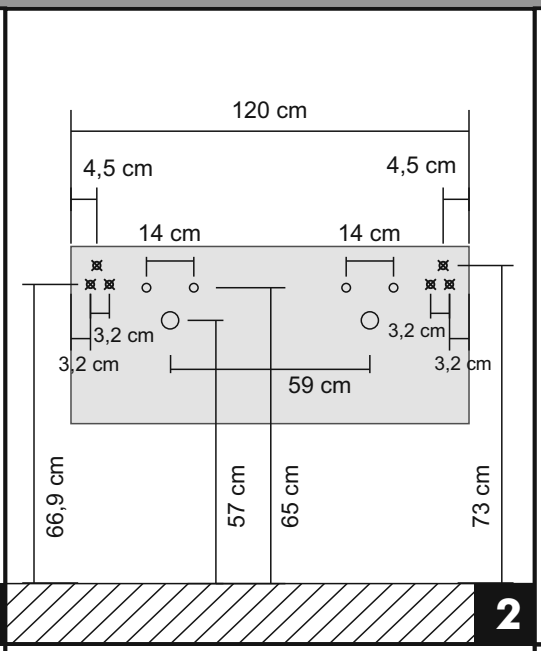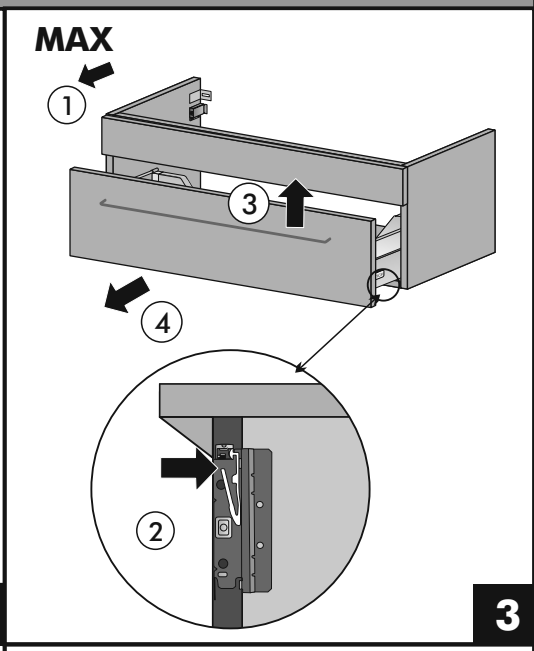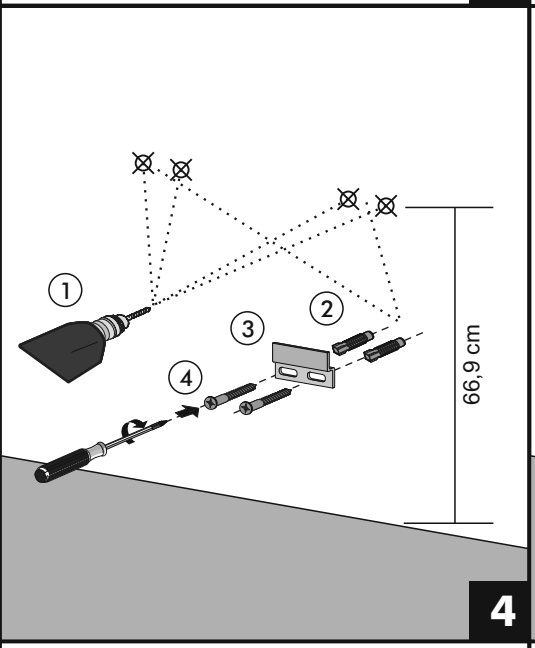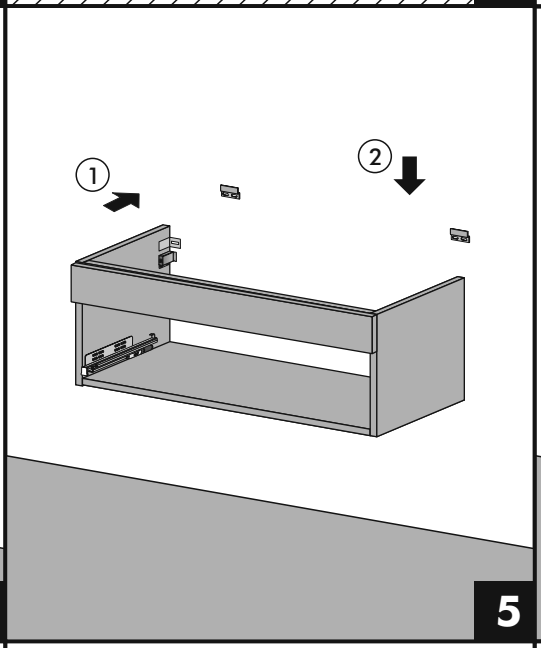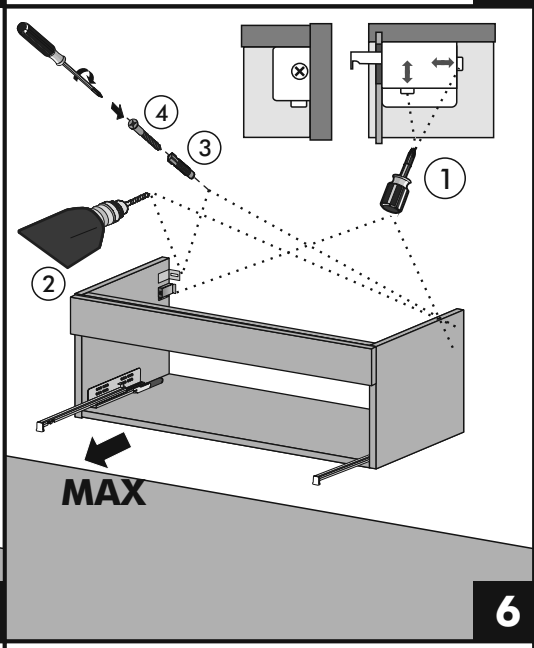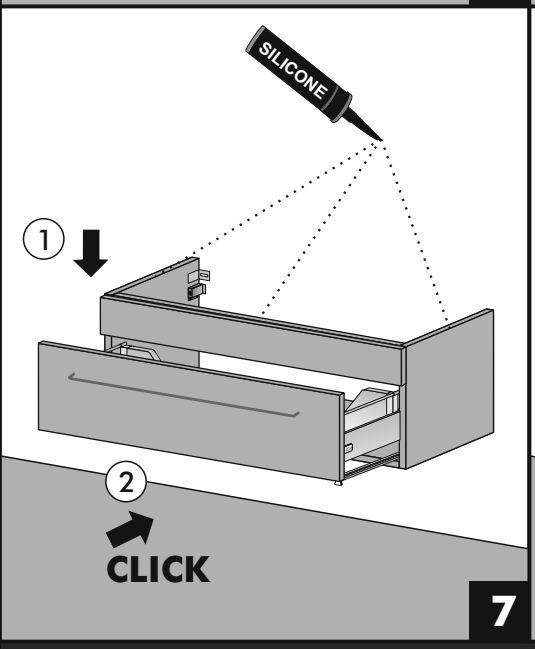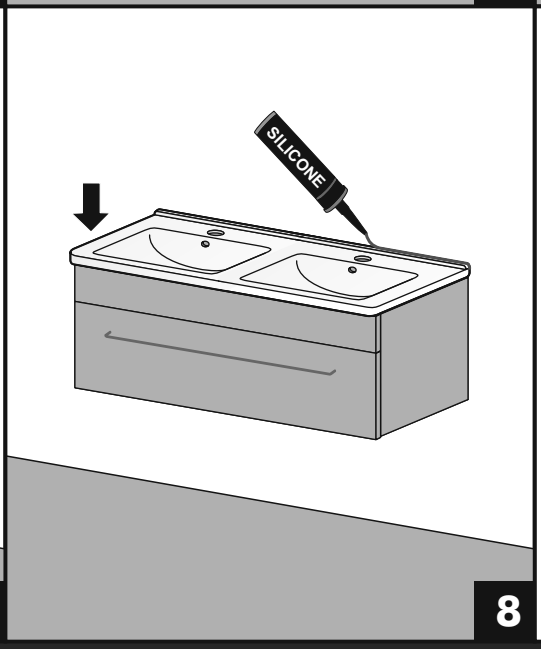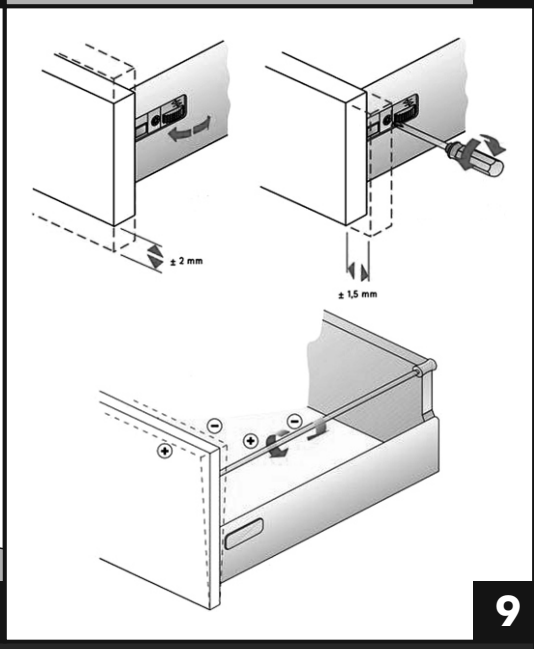
dřevojas