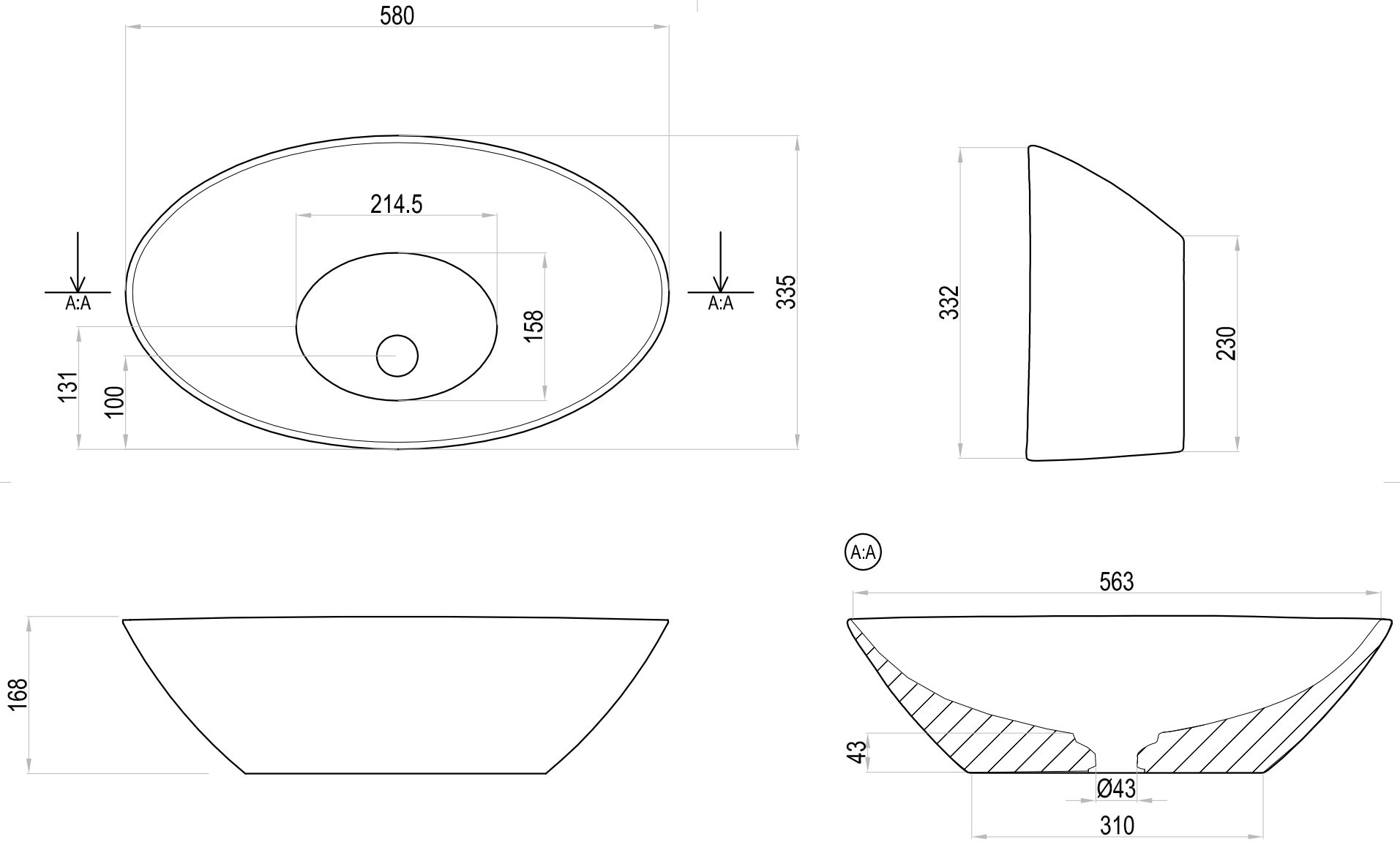

ZMĚNY V DOKUMENTACI				
datum:	popis změny:	podpis:		

dřevojas®

A4 formát:	číslo výkresu: 1/1	PSD: PSD_0001_0001	měřítko: 1:1 CAD	tolerance: DLE PSD

název: UMYVADLO TRIUMPH	
číslo/kód: 001315	kreslil: KODÝTEK JINDŘICH
datum: 22.5.17	