dřevojas ®

VISIT SZD3 120 U204

ver.261012

mm

Výrobce: Dřevojas v.d., Pražská 2060/50, Svitavy 56802 Czech Republic, www.drevojas.cz, info@drevojas.cz

L

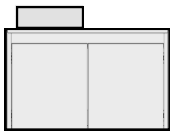

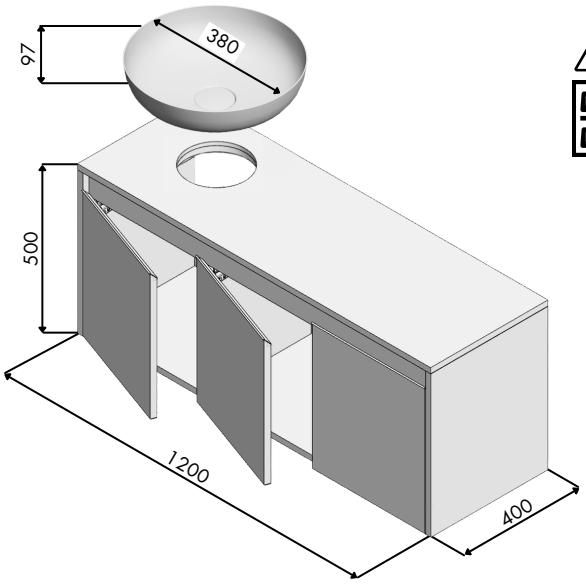

MAX. 20 Kg



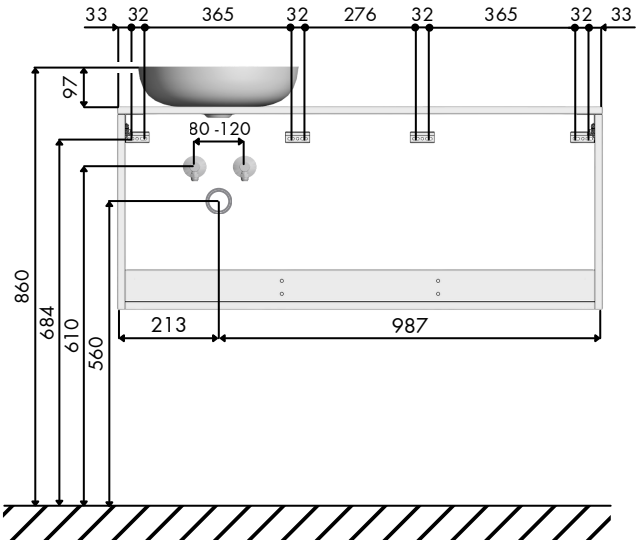

S

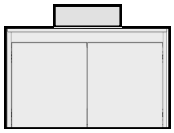

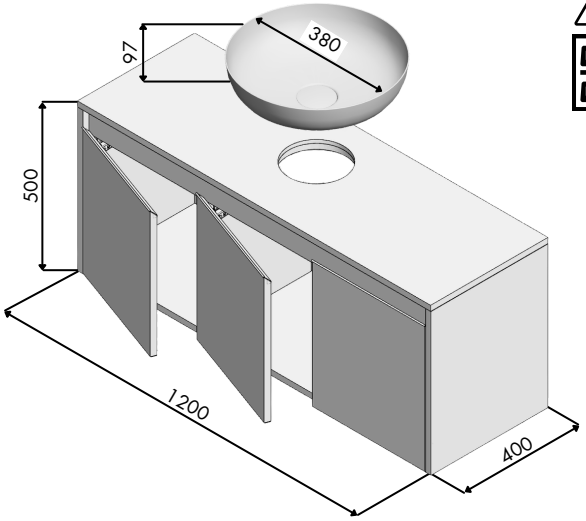

MAX. 20 Kg



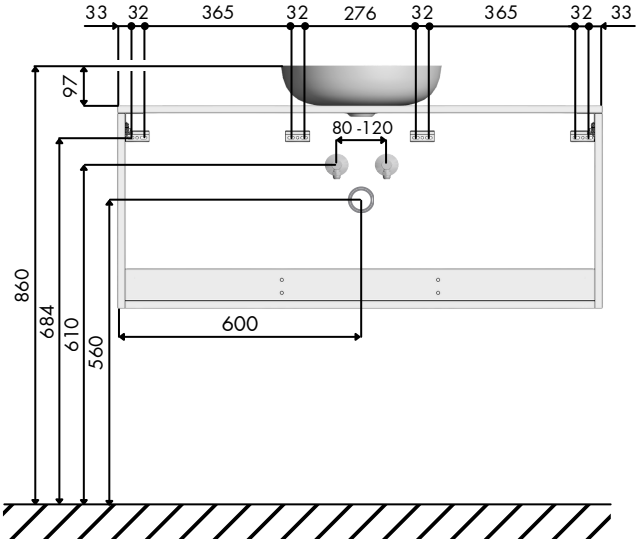

P

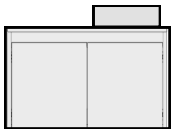

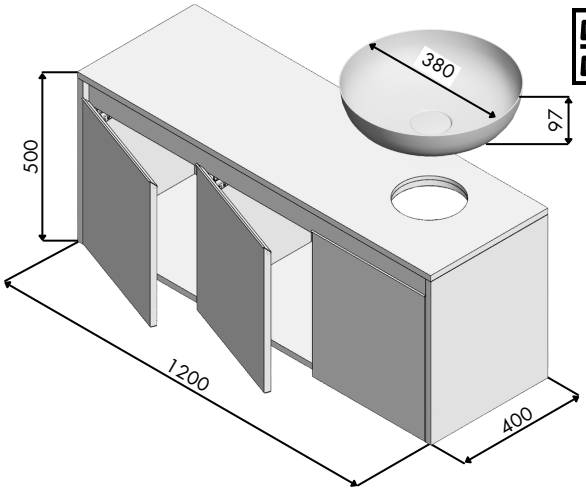

MAX. 20 Kg



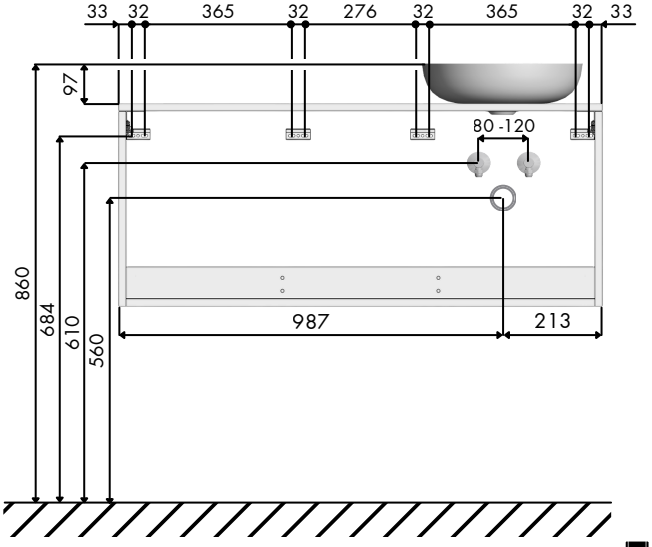

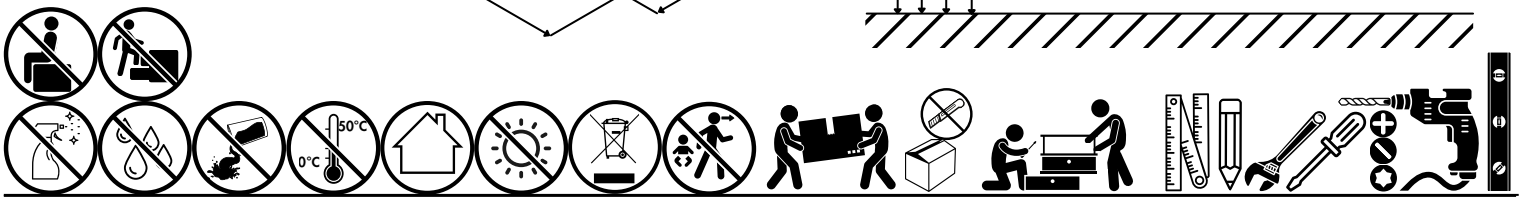

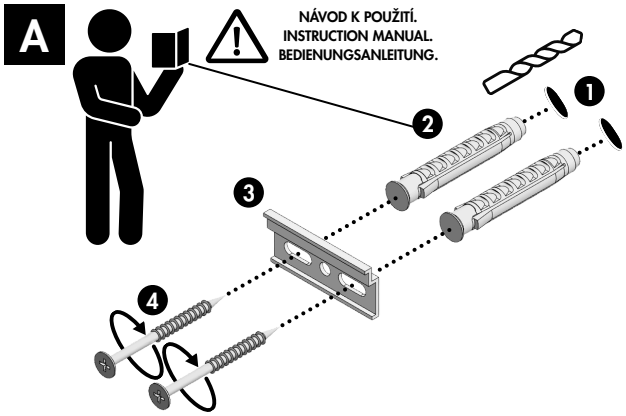
A
NÁVOD K POUŽITÍ.
INSTRUCTION MANUAL.
BEDIENUNGSANLEITUNG.
1
2
3
4

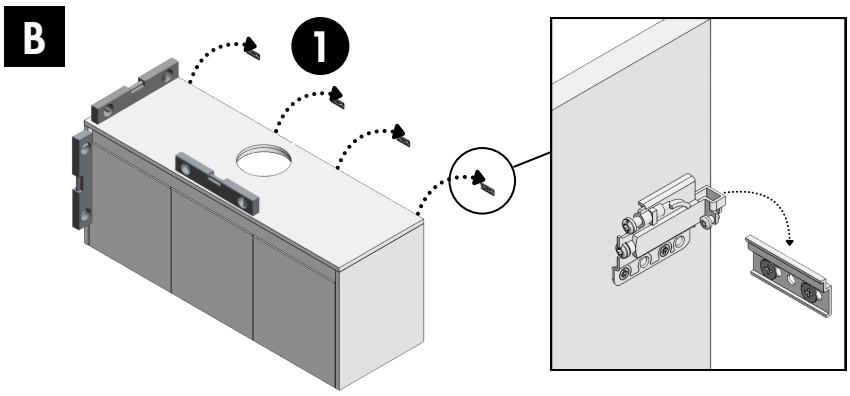
B
1

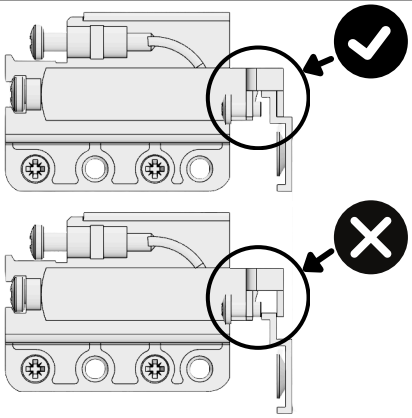

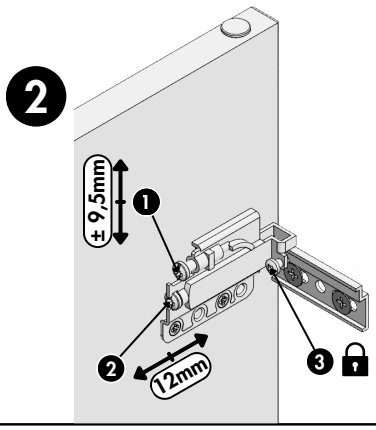
2
± 9,5mm
1
2
12mm
3

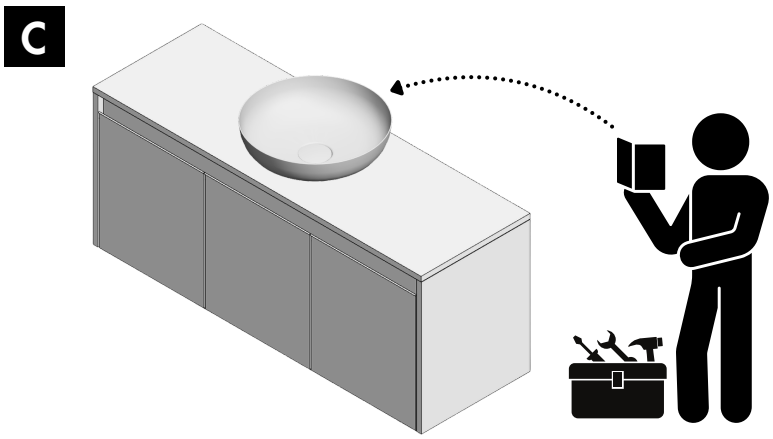
C

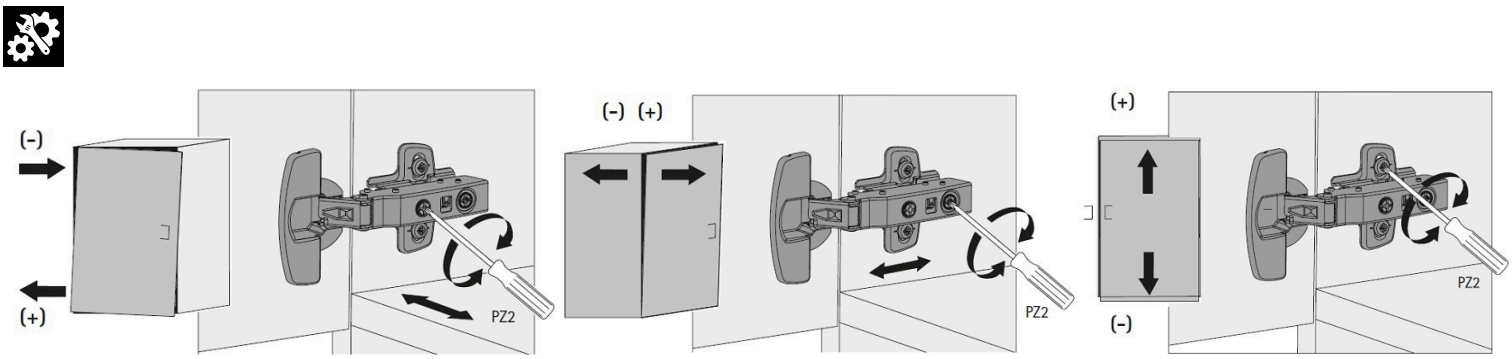
(-)
(+)
PZ2
(-) (+)
PZ2
(+)
(-)
PZ2

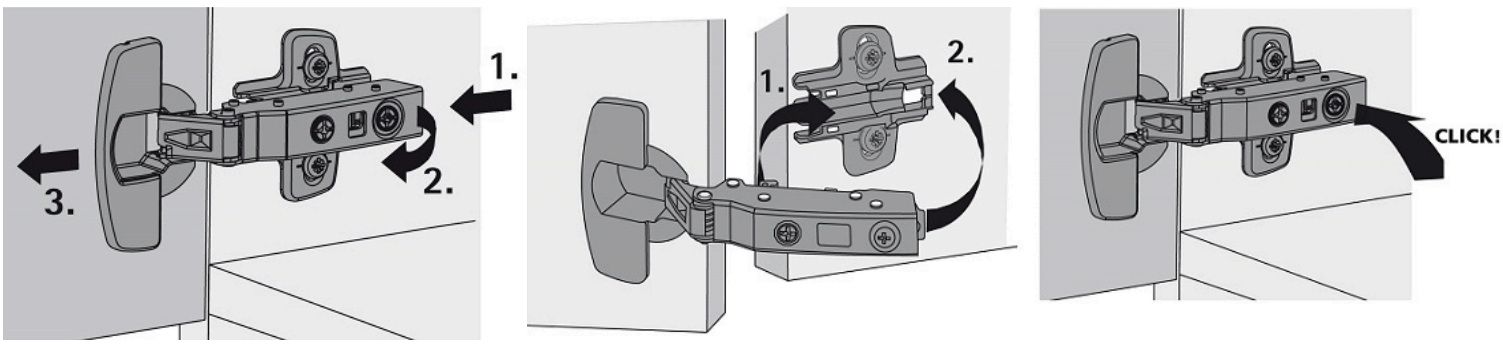
1.
2.
3.
1.
2.
CLICK!