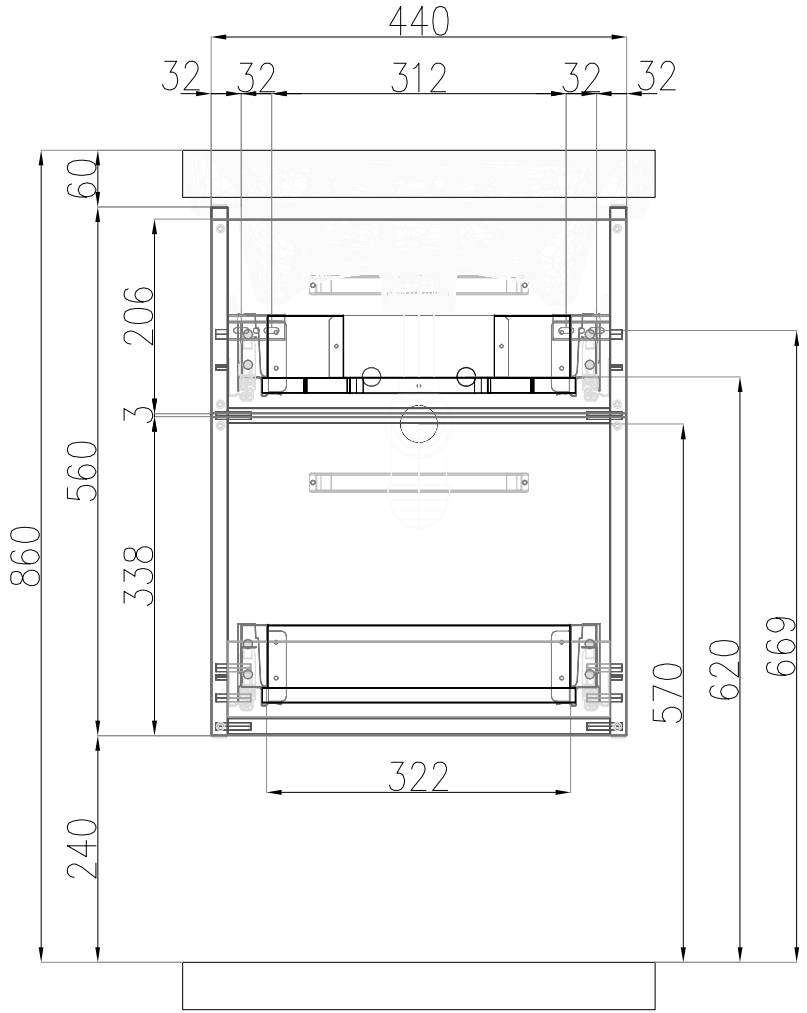

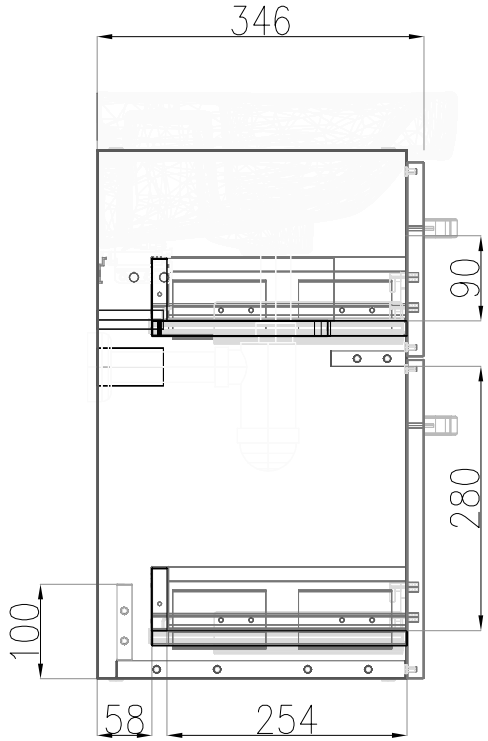

SZZ2 U027

21.11.2025