dřevojas ®

# BONO SZZ4 125 U013

ver.260115

mm

Producer: Dřevojas v.d., Pražská 2060/50, Svitavy 56802 Czech Republic, www.drevojas.cz, info@drevojas.cz

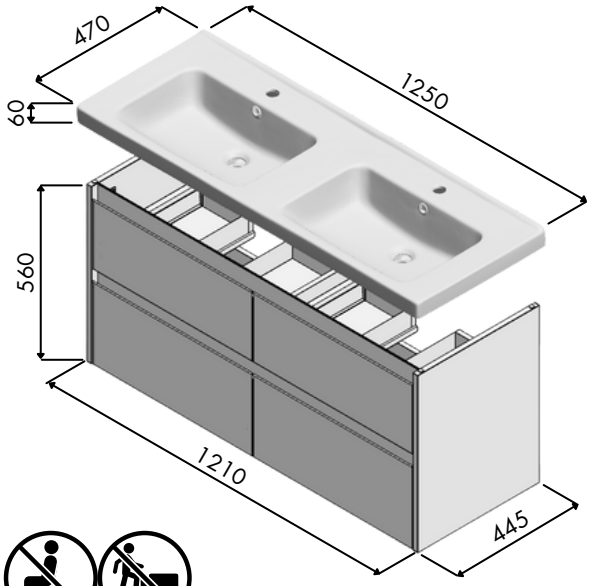

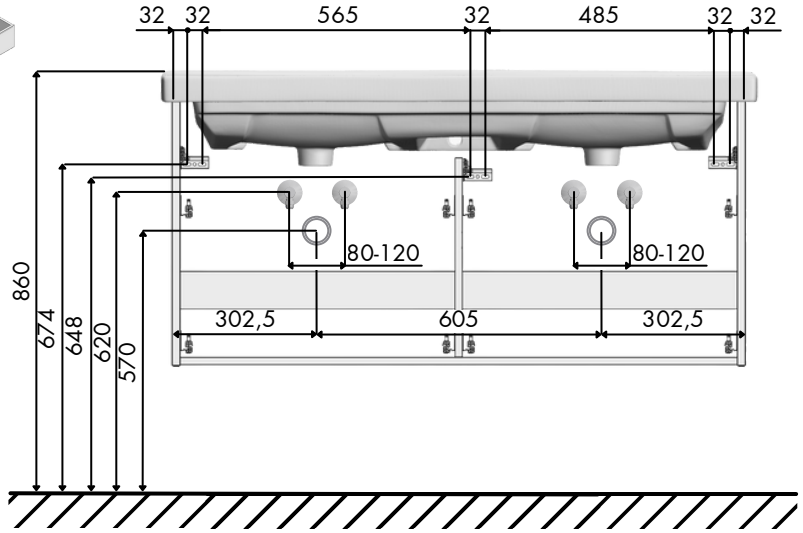


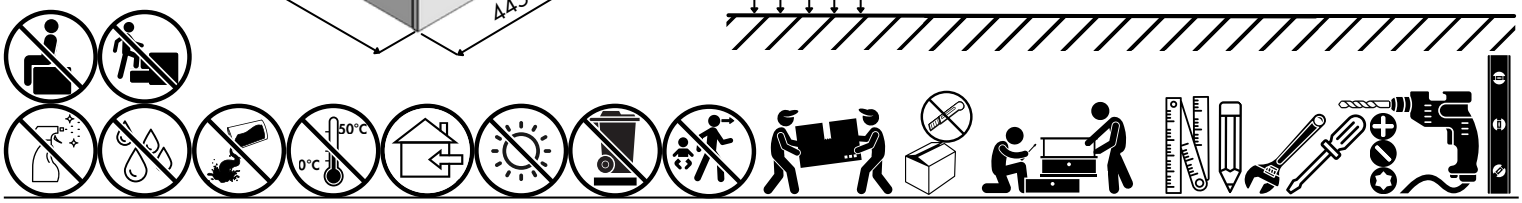


**A**

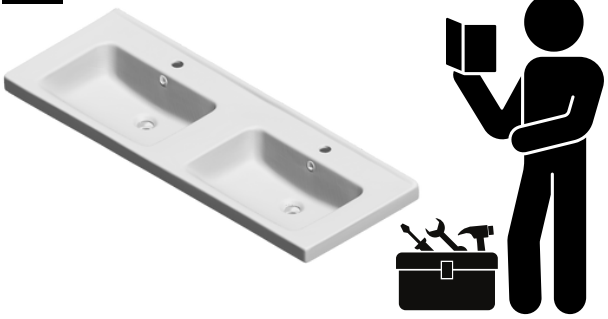

**B**

NÁVOD K POUŽITÍ.
INSTRUCTION MANUAL.
BEDIENUNGSANLEITUNG.

**C**

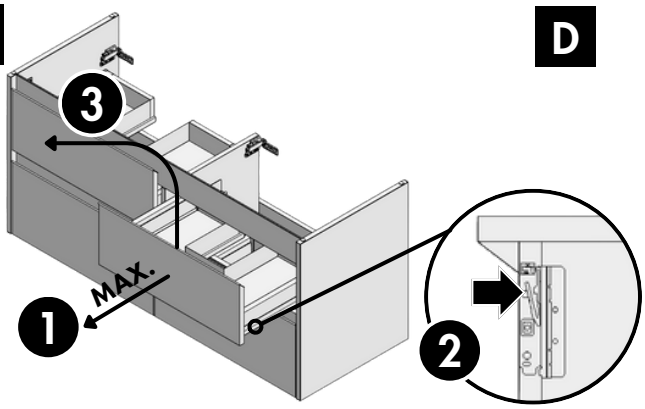


**D**

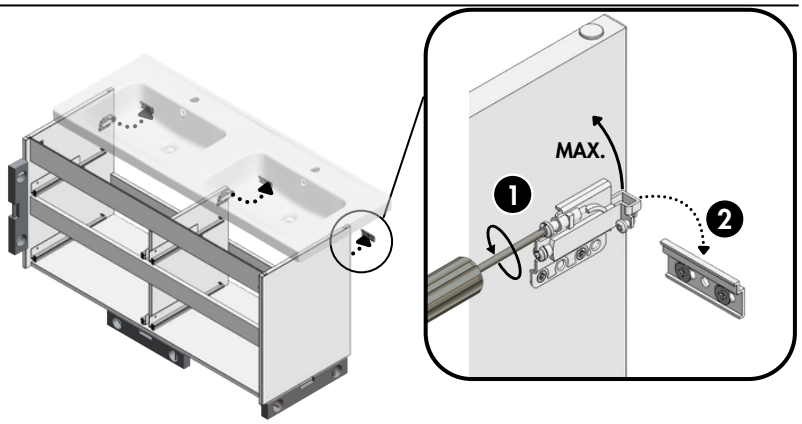


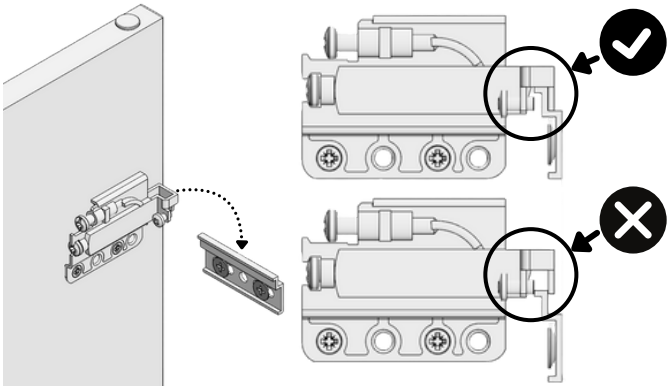

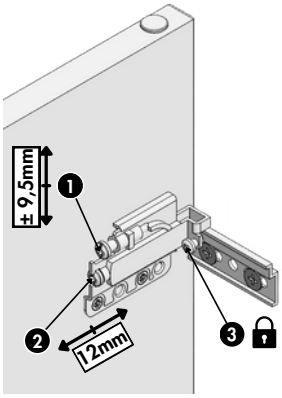


**E**

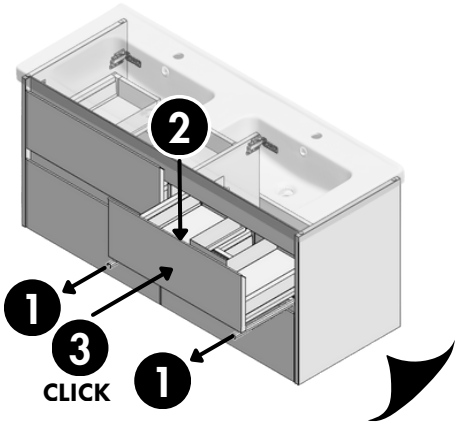

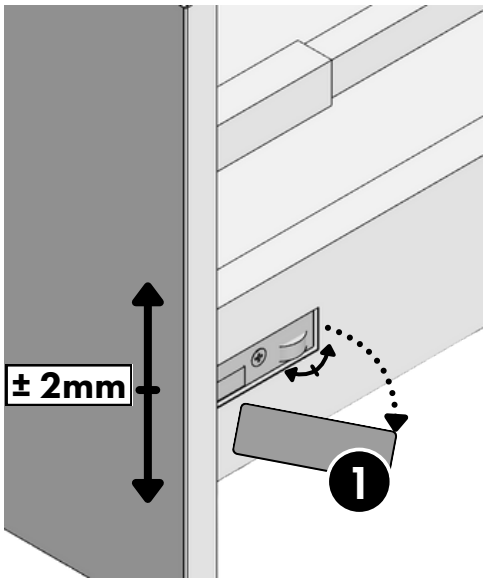
± 2mm
1

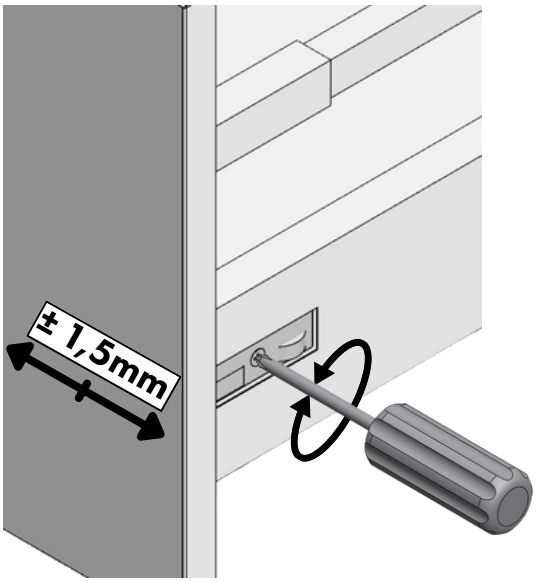
± 1,5mm

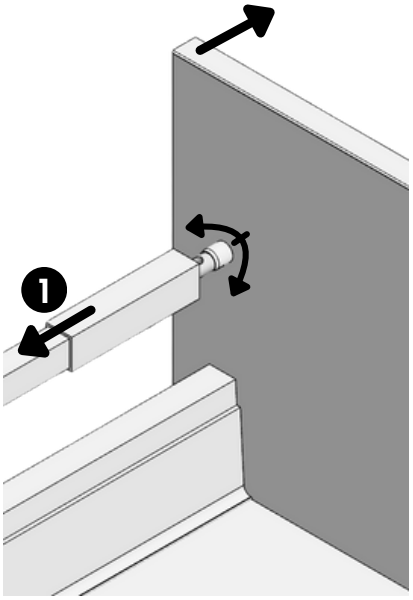
1